J E D F N Es I S Dk Cs Ct K R P A
89L190301

SIGMA

MOUNT CONVERTER MC-21

使用説明書
INSTRUCTIONS
BEDIENUNGSANLEITUNG
MODE D'EMPLOI
GEBRUIKSAANWIJZING
INSTRUCCIONES
ISTRUZIONI PER L'USO
BRUKSANVISNING

製品のお問い合わせは…
シグマ カスタマーサポート部 フリーコール：**0120-9977-88**
（携帯電話・PHS をご利用の方は 044-989-7436 にご連絡ください）
サポート・インターネットページアドレス
http://www.sigma-photo.co.jp/support/index.htm

株式会社シグマ
本　社
〒215-8530 神奈川県川崎市麻生区栗木 2 丁目 4 番 16 号
☎(044) 989 - 7430 (代)　FAX: (044) 989 - 7451
インターネットホームページアドレス **http://www.sigma-photo.co.jp**

SIGMA CORPORATION
2-4-16 Kurigi, Asao-ku, Kawasaki-shi, Kanagawa 215-8530 Japan
Phone : 044-989-7430　Fax : 044-989-7451

（1）

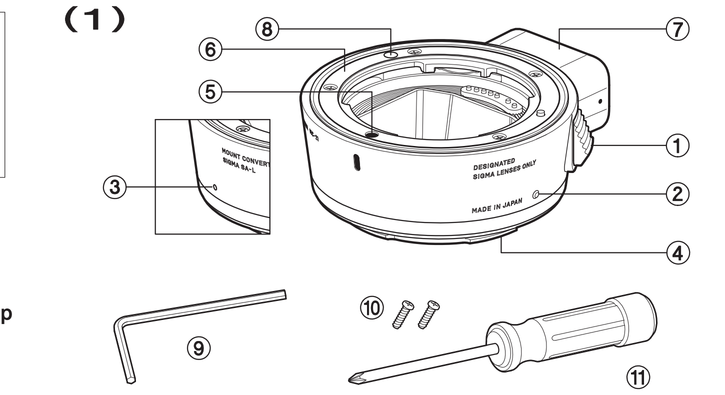

（2）

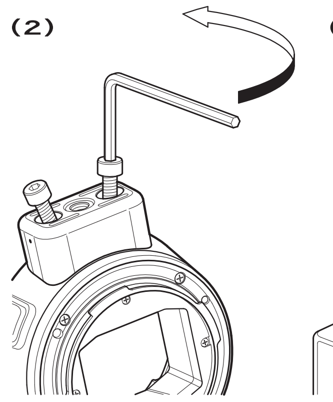

（3）

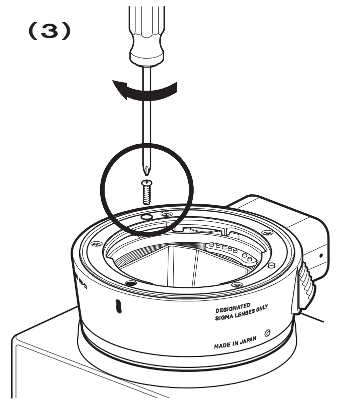

[A]

		AF★
DG	12-24mm F4 DG HSM | Art	○
	14-24mm F2.8 DG HSM | Art	○
	24-35mm F2 DG HSM | Art	○
	24-70mm F2.8 DG OS HSM | Art	○
	24-105mm F4 DG OS HSM | Art	○
	60-600mm F4.5-6.3 DG OS HSM | Sports	○
	70-200mm F2.8 DG OS HSM | Sports	○
	100-400mm F5-6.3 DG OS HSM | Contemporary	○
	120-300mm F2.8 DG OS HSM | Sports	○
	150-600mm F5-6.3 DG OS HSM | Sports	○
	150-600mm F5-6.3 DG OS HSM | Contemporary	○

		AF★
DG	14mm F1.8 DG HSM | Art	○
	20mm F1.4 DG HSM | Art	○
	24mm F1.4 DG HSM | Art	○
	28mm F1.4 DG HSM | Art	○
	35mm F1.4 DG HSM | Art	○
	40mm F1.4 DG HSM | Art	○
	50mm F1.4 DG HSM | Art	○
	70mm F2.8 DG MACRO | Art	○
	85mm F1.4 DG HSM | Art	○
	105mm F1.4 DG HSM | Art	○
	135mm F1.8 DG HSM | Art	○
	500mm F4 DG OS HSM | Sports	○

		AF★
DC	17-70mm F2.8-4 DC MACRO OS HSM | Contemporary	○
	18-35mm F1.8 DC HSM | Art	○
	18-200mm F3.5-6.3 DC MACRO OS HSM | Contemporary	×
	18-300mm F3.5-6.3 DC MACRO OS HSM | Contemporary	×
	50-100mm F1.8 DC HSM | Art	○
	30mm F1.4 DC HSM | Art	○

CE **ENGLISH** The CE Mark is a Directive conformity mark of the European Community (EC).
DEUTSCH Die CE-Kennzeichnung ist eine Konformitätserklärung des Herstellers, die dokumentiert, daß das betreffende Produkt die Anforderungen von EG- Richtlinien einhält.
FRANÇAIS Le label CE garantit la conformité aux normes établies par la Communauté Européenne.
NEDERLANDS Het CE teken is een aanduiding voor de Europese Gemeenschap (EC).
ESPAÑOL El logotipo CE es una directiva de conformidad con la Comunidad Europea (CE).
ITALIANO Questo è il marchio di conformità alle direttive della comunità Europea (CE).
SVENSKA CE-märket betyder att varan blivit godkänd av EU:s gemensamma kvalitetsnorm.
DANSK CE-mærket er i overensstemmelse med de gældende regler i EU.
PORTUGUÊS A marca CE garante a conformidade com as normas estabelecidas pela Comunidade Europeia.

SIGMA (Deutschland) GmbH
Carl Zeiss Str. 10/2, D 63322 Rödermark, F.R.GERMANY
Sales: 06074 / 865 16 0 Service: 06074 / 865 16 65 Support: 06074 / 865 16 88
E-Mail: info@sigma-foto.de

日本語

マウントコンバーターMC-21 は、シグマ SA マウント、およびシグマ製キヤノン EF マウント用交換レンズを L マウントボディで使用可能にするコンバーターです。ご使用の前に本説明書をお読みになり、正しくご使用ください。また、ご使用のレンズの説明書、およびカメラの説明書もあわせてご覧ください。お読みになったあとは、大切に保管してください。

安全上のご注意

- マウントコンバーターにレンズを取り付けた状態で、レンズのフロントキャップを外したまま放置しないでください。日光があたった場合に集光現象をおこし、火災の原因になる場合があります。
- マウント部は複雑な形状をしておりますので、手荒に扱うと怪我の原因となります。

各部の名称（図 1）

① レンズ着脱レバー
② カメラ取付け指標
③ LED ランプ
④ カメラ取付けマウント
⑤ レンズ取付け指標
⑥ レンズ取付けマウント
⑦ 簡易三脚座
⑧ 固定ビス穴（SIGMA SA-L のみ）
⑨ 六角レンチ
⑩ 固定ビス（SIGMA SA-L のみ、予備付）
⑪ プラスドライバー（SIGMA SA-L のみ）

- 図のマウントコンバーターは SIGMA SA-L タイプです。CANON EF-L タイプはレンズ着脱レバーの位置が異なります。

対応レンズについて

ご購入のタイプによって、ご使用になれるマウントが異なります。

SIGMA SA-L	対応するシグマ SA マウント用交換レンズ
CANON EF-L	対応するシグマ製キヤノン EF 用交換レンズ

対応する交換レンズ、および機能は［**表 A**］をご覧ください。

- [**表 A**] に記載の対応レンズは、2019 年 4 月現在のものです。対応レンズの最新情報につきましては、弊社 WEB サイトにてご確認ください。
http://www.sigma-global.com/
- [**表 A**]で「**DG**」と記されているレンズは、フルサイズフォーマットに対応したレンズです。「**DC**」と記されているレンズは APS-C フォーマット専用レンズです。
- 対応レンズ以外の作動は保証しておりません。
- テレコンバーターとの併用はできません。

着脱方法

カメラへの取り付け、取り外し方法は、お手持ちのカメラの説明書に従ってください。

カメラの電源を ON にした直後、マウントコンバーターの LED ランプが約 3 秒間発光します。LED ランプの色と発光パターンにより、装着したレンズの対応/非対応の判別や、レンズデータの更新が必要かどうかの判断が行えます。

グリーン 点灯	対応レンズです。
オレンジ 点灯	対応レンズですが、レンズのファームウエアの更新が必要です。
発光しない場合	非対応レンズです。

- カメラによっては、カメラのファームウエアの更新が必要な場合があります。カメラのファームウエアの更新、およびレンズのファームウエアの更新については、弊社 WEB サイトにてご確認ください。
http://www.sigma-global.com/

ピント合わせ

オートフォーカス

レンズのフォーカスモード切換えスイッチを **AF** にセットし、カメラのフォーカスモードを AF にします。

- カメラによっては **AF-C** に対応していません。
- [**表 A**]の「**AF★**」が○のレンズは、AF 合焦後、シャッターを半押ししたまま、フォーカスリングを回してピントを調整することができます。
- カメラによっては MF 切り替え機能（マニュアルオーバーライド）が使用できません。（MF 切り替え機能の詳細につきましては、ご使用のレンズ説明書をご覧ください。）
- カメラによっては AF ファンクションボタンが機能しません。

マニュアルフォーカス

レンズのフォーカスモード切り換えスイッチを MF にセットする、もしくはカメラのフォーカスモードを MF にします。

手ぶれ補正について

光学式手ブレ補正(OS)とボディ内手ブレ補正は併用できません。どちらかの手ブレ補正を OFF にして使用してください。

三脚座

このマウントコンバーターには三脚座が装着されています。三脚座は六角レンチ（付属）で取り外しが可能です。（図 2）

- 取り外したねじは、無くさないようご注意ください。
- 取り付けの際は、必ず付属の六角レンチをご使用ください。他のものを使用すると、締め付けすぎてマウントコンバーターが破損する恐れがあります。

固定ビスについて（SIGMA SA-L のみ）

シグマ製 L マウントのカメラに、ビスで固定させることができます。細かながたつきを減らし、より高い安定感を得られることができます。固定ビス（付属）をドライバー（付属）で締めつけて固定してください。（図 3）

- ビスをカメラ内部に落とさないよう、十分ご注意ください。

取扱上の注意

このマウントコンバーターは防塵・防滴構造となっており、小雨などでの使用は可能ですが、防水構造ではありません。水辺などでの使用では、大量の水が掛らないように注意してください。水が内部に入り込むと、大きな故障の原因となり、修理不能になる場合があります。

品質保証とアフターサービスについて

保証の詳細とアフターサービスに関しては、別紙の（保証規定）をご参照ください。

主な仕様

最大径×長さ	69.6×24mm	重量	145g

大きさ重さは、SIGMA SA-L タイプのものです。

ENGLISH

The Mount Converter MC-21 allows you to use your SIGMA interchangeable lenses in SA and EF mounts with L mount camera bodies. Please read this instruction manual before using the mount converter. In addition, please also refer to the instruction manual of your lens and camera.

SAFETY PRECAUTIONS

- Please attach the front cap to the lens when the Mount Converter MC-21 is mounted to a camera. Otherwise, it could cause a fire if exposed to sunlight.
- Due to the shape of mount parts, gentle handling is recommended to avoid any injury.

DESCRIPTION OF THE PARTS (image 1)

① Lens Detachment Lever
② Camera Mount Index
③ LED Lamp
④ Camera-side Mount
⑤ Lens Mount Index
⑥ Lens-side Mount
⑦ Tripod socket
⑧ Fixing screws hole (for SIGMA SA-L)
⑨ Hex key
⑩ Fixing screws (for SIGMA SA-L, spare supplied)
⑪ Screw driver (+) (for SIGMA SA-L)

- The Mount converter in image **1** is the SIGMA SA-L type. The position of the lens detachment lever is different in the CANON EF-L type.

COMPATIBILITY

Each model has a dedicated lens mount to convert.

SIGMA SA-L	Sigma's SA mount lenses
CANON EF-L	Sigma's EF mount lenses

Please refer to [Table **A**] for a list of compatible Sigma lenses.

- The compatible lenses are listed in [Table A] (as of April 2019). Please also visit our web site for latest up-to-date information. Web site address: **http://www.sigma-global.com/**
- The lenses marked "**DG**" in [Table **A**] are for full-size image sensor cameras. The lenses marked "**DC**" are for cameras with an APS-C format image sensor.
- Apart from compatible lenses in the list, accurate operation is not guaranteed.
- The Mount Converter MC-21 is not compatible with tele converters.

ATTACHMENT

Please refer to the instruction manual of your camera.

Soon after switching the power of the camera ON, the LED lamp on the Mount Converter MC-21 will light up for about 3 seconds. The LED lamp makes it easier to recognize whether the attached lens is compatible or not, as well as whether the control data of the mount converter needs to be updated.

Green light	The lens is compatible.
Orange light	The lens is compatible but lens firmware needs to be updated using the SIGMA USB DOCK.
No light	The lens is not compatible.

- Depending on the camera body, the camera firmware may need updating. For detailed information on updating the camera and lens firmware, please visit our web site:
http://www.sigma-global.com/

FOCUSING

Autofocus

For autofocus operation, set the focus mode switch on the lens to "**AF**" and set the focus mode on the camera to AF.

- Some cameras are not compatible with AF-C.
- The lenses with ○ in the [**AF★**] column can have the focus adjusted by turning the focus ring after AF sets the focus point.
- Depending on the camera, it may not be possible to use "Full-time MF function" (**M**anual **O**verride). For detailed information for "Full-time MF function", please refer to the instruction manual of your lens.
- With some cameras, AF Function button does not work.

Manual Focus

For manual focus operation set the focus mode switch on the lens to "**MF**" or set the focus mode of the camera to MF.

STABILIZATION

Optical stabilization (OS) and In-Body Stabilization cannot be used at the same time. It is necessary to turn off one of the stabilization functions.

TRIPOD SOCKET

The mount converter is equipped with a tripod socket. It is possible to detach the tripod socket with the hex key (supplied). (fig.2)

- It is easy to lose the removed screws, so please ensure you keep all of them.
- Ensure to use the supplied hex key to attach the device. There is a risk that the mount converter might be damaged with other tools which may tighten excessively.

FIXING SCREW (FOR SIGMA SA-L)

With the supplied screw, it is possible to fix the MC-21 to the SIGMA cameras housing L-mount. It will stop the slight wobbles and improve the stability of the camera and lens. Using the screwdriver (supplied), please fix the mount converter with the screw (supplied). (fig.3)

- When handling the screw, be careful to avoid dropping them into the camera body.

PRECAUTIONS

The Mount Converter MC-21 has a dust and splash proof construction. Although this product can be used under light rain, it is different from being water proof. It requires extra attention when used by waterside. When the internal mechanism of the product is damaged by water, it may not be possible for it to be repaired.

SPECIFICATIONS

Dimensions (dia. × length)	69.6×24mm (2.74 × 0.94 in)
Weight	145g (5.11oz)

The specifications are for SIGMA Mount Converter MC-21 SA-L.

DEUTSCH

Der Anschluss-Konverter MC-21 ermöglicht entweder den Einsatz der SIGMA Wechselobjektive mit dem SA- oder dem EF-Anschluss an Kameragehäusen mit L-Mount. Lesen Sie bitte diese Bedienungsanleitung, bevor Sie den Anschluss-Konverter verwenden. Beachten Sie außerdem die Bedienungsanleitung Ihres Objektivs und Ihrer Kamera.

SICHERHEITSHINWEISE

- Bitte setzen Sie bei Nicht-Betrieb der Objektiv-Konverter-Kombination einen Frontdeckel auf das Objektiv, wenn der Anschluss-Konverter MC-21 samt Objektiv an der Kamera angebracht ist. Anderenfalls besteht bei starker Sonneneinstrahlung Brandgefahr.
- Um Verletzungen zu vermeiden, ist bei der Handhabung der Anschlussteile erhöhte Vorsicht geboten.

BESCHREIBUNG DER TEILE (Abb. 1)

① Objektiventriegelungshebel
② Kameraansetzmarkierung
③ LED-Leuchtanzeige
④ Kameraseitige-Anschluss
⑤ Objektivansetzmarkierung
⑥ Objektivseitige-Anschluss
⑦ Stativsockel
⑧ Befestigungsschraubengewinde (für SIGMA SA-L)
⑨ Sechskantschlüssel
⑩ Befestigungsschrauben (für SIGMA SA-L, im Lieferumfang)
⑪ Schraubendreher (+) (für SIGMA SA-L)

- Abbildung 1 zeigt den SIGMA SA-L Anschluss-Konverter. Beim CANON EF-L Anschluss-Konverter befindet sich der Objektiventriegelungshebel an einer anderen Stelle.

KOMPATIBILITÄT

Jedes Modell hat einen speziell konzipierten Objektivanschluss.

SIGMA SA-L	SIGMA Objektive mit SIGMA SA-Anschluss
CANON EF-L	SIGMA Objektive mit Canon EF-Anschluss

[Tabelle **A**] zeigt eine Auflistung kompatibler SIGMA Objektive.

- Die kompatiblen Objektive sind in [Tabelle **A**] aufgeführt (Stand: April 2019). Die jeweils aktuellsten Informationen sind auf unserer Website erhältlich. Adresse der Website: **http://www.sigma-global.com/**
- Die in der [Tabelle **A**] mit „**DG**" gekennzeichneten Objektive sind für Kameras mit Vollformat-Sensor geeignet. Die mit „**DC**" gekennzeichneten Objektive sind für Kameras mit Bildsensor im APS-C-Format bestimmt.
- Für Objektive, die nicht in der Liste der kompatiblen Objektive aufgeführt sind, kann der ordnungsgemäße Betrieb nicht gewährleistet werden.
- Der Anschluss-Konverter MC-21 ist nicht mit Tele-Konvertern kompatibel.

ANSCHLIESSEN

Bitte beachten Sie die Bedienungsanleitung Ihrer Kamera.

Kurz nach dem Einschalten der Kamera leuchtet die LED-Leuchtanzeige am Anschluss-Konverter MC-21 ungefähr 3 Sekunden lang auf. Anhand der LED-Leuchtanzeige ist sofort zu erkennen, ob ein angeschlossenes Objektiv kompatibel ist und ob die Steuerdaten des Anschluss-Adapters aktualisiert werden müssen.

Grünes Licht	Das Objektiv ist kompatibel.
Orange Licht	Das Objektiv ist kompatibel, aber die Objektiv-Firmware muss mithilfe des SIGMA USB-Docks aktualisiert werden.
Kein Licht	Das Objektiv ist nicht kompatibel.

- Abhängig vom Kameragehäuse muss eventuell die Kamerafirmware aktualisiert werden. Für weitere Informationen bezüglich der Kamera- und Objektivfirmwareaktualisierung besuchen Sie bitte unsere Website:
http://www.sigma-global.com/

FOKUSSIEREN

Autofokus

Für den Autofokusbetrieb stellen Sie bitte sowohl den Fokusschalter am Objektiv wie auch die Fokussierbetriebsart der Kamera auf AF.

- Manche Kameras sind nicht mit **AF-C** kompatibel.
- Bei Objektiven, die in der [**AF★**]-Spalte das Symbol ○ aufweisen, kann der Fokus nach erfolgter AF-Einstellung durch Drehen des Fokusrings angepasst werden.
- Je nach Kamera kann möglicherweise die „Jederzeit - MF - Funktion" (**M**anual-**O**verride) nicht verwendet werden. Weitere Informationen bezüglich der „Jederzeit-MF-Funktion" entnehmen Sie bitte der Bedienungsanleitung des Objektivs.
- Bei manchen Kameras funktioniert die AF-Funktionstaste nicht.

Manueller Fokus

Für den manuellen Fokusbetrieb stellen Sie bitte sowohl den Fokusschalter am Objektiv wie auch die Fokussierbetriebsart der Kamera auf MF.

STATIVSOCKEL

Der Anschluss-Konverter ist mit einem Stativsockel ausgestattet. Bei Bedarf lässt sich der Stativsockel mittels des mitgelieferten Sechskantschlüssels abnehmen. (Abb. 2)

- Geben Sie bitte acht, dass die entfernten Schrauben nicht verloren gehen.
- Um den Sockel wieder anzubringen, verwenden Sie bitte ebenso den mitgelieferten Sechskantschlüssel. Es besteht sonst die Gefahr, dass der Anschluss-Konverter durch übermäßiges Festziehen mit anderen Werkzeugen Schaden nehmen könnte.

BEFESTIGUNGSSCHRAUBE (für SIGMA SA-L)

Mit der mitgelieferten Schraube lässt sich der MC-21 an SIGMA Kameragehäusen mit L-Mount fixieren. Dadurch wird leichtes Wackeln verhindert und die Stabilität von Kamera und Objektiv verbessert. Befestigen Sie den Anschluss-Konverter mithilfe des mitgelieferten Schraubendrehers und der ebenfalls mitgelieferten Schraube. (Abb. 3)

- Achten Sie beim Umgang mit der Schraube darauf, dass diese nicht in das Kameragehäuse fällt.

VORSICHTSMASSNAHMEN

Der Anschluss-Konverter MC-21 ist staub- und spritzwassergeschützt. Der Konverter kann zwar bei leichtem Regen verwendet werden, ist aber nicht wasserdicht. In Wassernähe ist daher besondere Vorsicht geboten. Wasserschäden an inneren Mechanismen des Produkts können unter Umständen nicht repariert werden.

TECHNISCHE DATEN

Abmessungen (Durchmesser x Länge)	69,6 × 24mm
Gewicht	145g

Die technischen Daten beziehen sich auf den SIGMA Anschluss-Konverter MC-21 SA-L.

FRANÇAIS

Le convertisseur de monture MC-21 vous permet d'utiliser vos objectifs interchangeables SIGMA en montures SIGMA SA et Canon EF avec les appareils de monture L. Veuillez lire ce mode d'emploi avant d'utiliser le convertisseur de monture. De plus, veuillez également consulter la notice de votre objectif et celle du boîtier.

PRECAUTIONS D'EMPLOI

- Assurez-vous que le bouchon avant est en place lorsque le convertisseur de monture MC-21 est monté sur un boîtier. Dans le cas contraire ne l'exposez pas en plein soleil, ceci pourrait causer un incendie.
- En raison de la forme des pièces de construction, et afin d'éviter toute blessure, veuillez manipuler le convertisseur de monture avec précaution.

NOMENCLATURE (image 1)

① Bouton de déverrouillage de l'objectif
② Repère de monture boîtier
③ Témoin LED
④ Monture côté boîtier
⑤ Repère de monture objectif
⑥ Monture côté objectif
⑦ Embase pour trépied
⑧ Passage pour vis de fixation (pour SIGMA SA-L)
⑨ Clé hexagonale
⑩ Vis de fixation (pour SIGMA SA-L, pièce de rechange fournie)
⑪ Tournevis (+) (pour SIGMA SA-L)

- Le convertisseur de monture dans l'image **1** est en monture SIGMA SA-L. La position du Bouton de déverrouillage de l'objectif est différente en monture CANON EF-L.

COMPATIBILITE

Chaque modèle possède une monture à convertir spécifique.

SIGMA SA-L	Objectifs à monture Sigma SA
CANON EF-L	Objectifs à monture EF

Veuillez consulter le [Tableau **A**] pour la liste des objectifs Sigma compatibles.

- Les objectifs compatibles figurent dans le [Tableau **A**] (à la date d' Avril 2019). Visitez notre site web pour les dernières informations de mise à jour. Adresse du site Web : **http://www.sigma-global.com/**
- Les objectifs marqués "**DG**" dans le [Tableau **A**] sont conçus pour les boîtiers à capteur d'image plein format. Les objectifs marqués «**DC**» sont conçus pour les boîtiers à capteur d'image de format APS-C.
- En dehors des objectifs compatibles de la liste, un fonctionnement correct n'est pas garanti.
- Le convertisseur de monture MC-21 n'est pas compatible avec les télé-convertisseurs.

MISE EN PLACE

Veuillez vous référer au mode d'emploi de votre boîtier.

Peu de temps après la mise en marche du boîtier, le témoin LED présent sur le convertisseur de monture MC-21 s'allume pendant environ 3 secondes. Le témoin LED aide plus facilement à reconnaître si l'objectif fixé est compatible ou non, ainsi qu'à déterminer si les données de contrôle du convertisseur de monture doivent être actualisées.

Lumière verte	L'objectif est compatible
Lumière orange	L'objectif est compatible, mais son firmware doit être mis à jour au moyen du dock USB SIGMA.
Pas de lumière	L'objectif n'est pas compatible

- Selon le type du boîtier, son firmware peut nécessiter une mise à jour. Pour plus d'informations sur la mise à jour du firmware du boîtier et de l'objectif, veuillez consulter notre site Web :
http://www.sigma-global.com/

MISE AU POINT

Autofocus

Pour le mode autofocus, réglez le sélecteur de mode de mise au point de l'objectif sur "**AF**" et réglez le mode de mise au point du boîtier sur AF.

- La compatibilité avec le mode **AF-C** de certains boîtiers n'est pas assurée.
- Les objectifs marqués ○ dans la colonne [**AF★**] permettent l'ajustement manuel du point en tournant la bague de mise au point après une mise au point calée automatiquement en AF.
- Selon le boîtier il se peut qu'il ne soit pas possible d'utiliser la fonction de priorité à la mise au point manuelle (**MO**). Vous trouverez des informations détaillées sur la fonction de priorité à la mise au point manuelle dans le mode d'emploi de votre objectif.
- Avec certains boîtiers, le bouton Fonction AF ne fonctionne pas.

Mise au point manuelle

Pour la mise au point manuelle, réglez le sélecteur de mode de mise au point de l'objectif sur "**MF**" ou réglez le mode de mise au point du boîtier sur MF.

FONCTION OS (OPTICAL STABILIZATION)

La stabilisation optique (OS) et la stabilisation de l'appareil ne peuvent pas être utilisées en même temps. Il est nécessaire de désactiver l'une des fonctions de stabilisation.

EMBASE POUR TREPIED

Le convertisseur de monture est équipé d'une embase pour trépied. Il est possible de la détacher à l'aide d'une clé hexagonale (fournie). (fig.2)

- Veillez à ne pas égarer les vis retirées.
- Assurez-vous d'utiliser la clé hexagonale fournie pour fixer l'embase. Il y a un risque d'endommager le convertisseur de monture avec d'autres outils qui pourraient serrer les vis trop fortement.

VIS DE FIXATION (POUR SIGMA SA-L)

Il est possible de renforcer la fixation du MC-21 à la monture L du boîtier SIGMA avec la vis fournie. Cela évitera le moindre jeu et améliorera la stabilité de l'appareil et de l'objectif. A l'aide du tournevis (fourni), fixez le convertisseur de monture avec la vis (fournie). (fig.3)

- Lorsque vous manipulez la vis, veillez à ne pas la faire tomber dans de l'appareil.

PRECAUTIONS

Le convertisseur de monture MC-21 bénéficie d'une construction résistant aux poussières et aux projections d'eau. Bien que ce produit puisse être utilisé sous une pluie légère, il n'est pas étanche. Lorsque le mécanisme interne du produit est endommagé par l'eau, il est possible qu'il soit irréparable.

CARACTÉRISTIQUES

Dimensions (diam. x long.)	69.6×24mm	Poids	145g

Les caractéristiques sont données pour le Convertisseur de Monture SIGMA MC-21 SA-L.

NEDERLANDS

Dankzij de Mount Converter MC-21 kunt u uw SIGMA objectieven met SA- of EF-vatting gebruiken in combinatie met een L-mount camerabody. Leest u alstublieft de gebruiksaanwijzing goed door voordat u de Mount Converter MC-21 gaat gebruiken. Daarnaast raden wij u ook aan om de gebruiksaanwijzing van uw objectief en camera body goed door te lezen.

VEILIGHEIDSMAATREGELEN

- Bevestig de lensdop op uw objectief wanneer u de Mount Converter MC-21 aan uw camera heeft bevestigd. Bij excessieve blootstelling aan zonlicht kunnen uw objectief en camera vlam vatten.
- Vanwege de vorm van de vatting van de Mount Converter MC-21 is zorgvuldig gebruik geadviseerd, om verwondingen te voorkomen.

MC-21 ONDERDELEN (Afbeelding 1)

① Ontgrendel knop
② Camera Mount Index
③ LED-lampje
④ Vatting Camera-zijde
⑤ Lensvatting Index
⑥ Lensvatting
⑦ Statiefgondel
⑧ Schroefaansluiting (voor SIGMA SA-L)
⑨ Inbussleutel
⑩ Schroeven (voor SIGMA SA-L, reserveschroef wordt meegeleverd)
⑪ Schroevendraaier (+) (voor SIGMA SA-L)

- Afbeelding 1 geeft een SIGMA SA-L Mount Converter weer. De positie van de ontgrendel knop wijkt af bij CANON EF-L Mount Converter MC-21.

COMPATIBILITEIT

Iedere Mount Converter MC-21 kan maar met één specifieke lensvatting worden gecombineerd.

SIGMA SA-L	Sigma objectieven met Sigma SA-vatting
CANON EF-L	Sigma objectieven met Canon EF-vatting

Tabel **A** bevat een lijst met alle Sigma objectieven die gecombineerd kunnen worden met de Mount Converter.

- Vanaf april 2019 zijn de objectieven in tabel **A** geschikt voor gebruik met de Mount Converter MC-21. Voor een actueel overzicht met geschikte objectieven kunt u kijken op: **http://www.sigma-global.com/**
- Objectieven met een "**DG**" aanduiding zijn specifiek voor full-frame sensor camera's. Objectieven met een "**DC**" aanduiding zijn specifiek voor camera's met een APS-C sensor.
- Indien een objectief niet in Tabel **A** of op **http://www.sigma-global.com** voorkomt, dan wordt het functioneren van het betreffende objectief niet gegarandeerd.
- De Mount Converter MC-21 kan **niet** gebruikt worden in combinatie met een tele-converter.

BEVESTIGING

Leest u alstublieft de gebruiksaanwijzing van uw camera voordat u de Mount Converter MC-21 bevestigt.

Wanneer u uw camera heeft aangezet, zal het LED-lampje op de Mount Converter MC-21 voor ongeveer 3 seconden branden. Het LED-lampje zorgt ervoor dat u eenvoudig kunt zien of het bevestigde objectief compatibel is of niet. Daarnaast kunt u ook zien of de data van de Mount Converter MC-21 geüpdatet moet worden. Indien het lampje niet brandt, dan is het objectief niet compatibel met de Mount Converter MC-21.

Groen licht	De lens is compatibel
Oranje licht	Dit objectief is compatibel maar de firmware moet worden geüpdated met gebruik van het SIGMA USB DOCK.
Geen licht	De lens is niet compatibel

- Het kan zijn dat de firmware van de camera geüpdatet dient te worden, dit is afhankelijk van het type camerabody. Voor meer informatie verwijzen wij u door naar: **http://www.sigma-global.com**

SCHERPSTELLEN

Autofocus

Om de autofocus te activeren dient u de schakelaar van het objectief op "**AF**" te zetten en de focusmodus van de camera eveneens op AF te zetten.

- Sommige camera's zijn niet compatibel met **AF-C**.
- De scherpstelling van objectieven gemarkeerd met ○ in de [**AF★**] kolom kan worden aangepast door aan de focusring te draaien zodra de AF het focuspunt heeft geselecteerd.
- In sommige gevallen is het niet mogelijk om de "Full-time MF functie" (**M**anual **O**verride) te gebruiken, dit is afhankelijk van het type camerabody Voor meer informatie over de "Full-time MF-functie" verwijzen wij u door naar de instructiehandleiding van het objectief.
- De AF functie knop werkt in combinatie met een aantal camera's niet.

Handmatige Focus

Om de manual focus te activeren dient u de schakelaar van het objectief op "**MF**" te zetten en de focusmodus van de camera eveneens op MF te zetten.

STABILISATIE

Optische stabilisatie (OS) en in-body stabilisatie kunnen niet tegelijkertijd worden gebruikt. Daarom is het noodzakelijk om een van de stabilisatie functies wordt uitgeschakeld.

LENSSTEUN

De mount converter is voorzien van een lenssteun, welke met behulp van de inbussleutel (meegeleverd) kan worden verwijderd. (fig.2)

- Bewaar de verwijderde schroeven op een veilige plek.
- Gebruik de meegeleverde inbussleutel om de lensvoet te bevestigen. Indien u ander gereedschap gebruikt, kan het zijn dat de converter wordt beschadigd.

SCHROEVEN (VOOR SIGMA SA-L)

Met behulp van de bijgeleverde schroeven, kunt u de MC-21 aan SIGMA camera's met L-mount bevestigen. Dit zorgt voor een verbeterde stabiliteit of zowel de camera's en het objectief. Schroef de mount converter met de bijgeleverde schroef vast. (fig.3)

- Voorkom dat u de schroef in de camera laat vallen zodra u deze verwijdert of plaatst.

VOORZORGSMAATREGELEN

De Mount Converter MC-21 is voorzien van een stofwerende en spatwaterdichte constructie. Ondanks dat dit product onder lichte regenachtige omstandigheden gebruikt kan worden, is deze niet waterdicht. Wanneer deze wordt blootgesteld aan vocht en/of zand, kan het zijn dat dit onderdeel niet meer gerepareerd kan worden.

SPECIFICATIES*

Afmeting (dia. × length)	69.6×24mm	Gewicht	145g

*De specificaties zijn voor de SIGMA Mount Converter MC-21 SA-L.

ESPAÑOL

El Mount Converter MC-21 le permite utilizar sus objetivos intercambiables SIGMA de monturas SA y EF con cuerpos de cámara con montura L. Por favor lea este manual de instrucciones antes de usar Mount Converter. Además, consulte también el manual de instrucciones de su objetivo y de la cámara.

PRECAUCIONES DE SEGURIDAD

- Por favor, coloque la tapa frontal del objetivo cuando el Mount Converter MC-21 se monta en una cámara. De lo contrario, podría causar un incendio si se exponen a la luz solar directa.
- Debido a la forma de los componentes, se recomienda un manejo cuidadoso para evitar cualquier lesión.

DESCRIPCIÓN DE LAS PARTES (imagen 1)

① Palanca liberación objetivo
② Indicador montaje cámara
③ Luz LED
④ Montaje lado cámara
⑤ Indicador montaje objetivo
⑥ Montaje lado objetivo
⑦ Zapata para trípode
⑧ Hembra para el tornillo de fijación (para SIGMA SA-L)
⑨ Llave Allen hexagonal
⑩ Tornillos de fijación (para SIGMA SA-L, suministro de repuesto)
⑪ Destornillador (+) (para SIGMA SA-L)

- Mount Converter en la imagen **1** es del tipo SIGMA SA-L. La posición de la palanca de liberación del objetivo es diferente en el tipo CANON EF-L.

COMPATIBILIDAD

Cada modelo está diseñado para determinada montura de cámara.

SIGMA SA-L	Objetivos intercambiables SIGMA de montura SA
CANON EF-L	Objetivos intercambiables SIGMA de montura EF

Por favor, consulte la [Tabla **A**] para obtener una lista de los objetivos Sigma compatibles.

- Los objetivos compatibles se enumeran en la [Tabla **A**] (desde abril de 2019). Por favor, visite nuestro sitio web para obtener información más reciente. Dirección del sitio web: **http://www.sigma-global.com/**
- Los objetivos marcados "**DG**" en la [Tabla **A**] son para cámaras de sensor de imagen Full Frame. Los objetivos marcados "**DC**" son para cámaras con un sensor de imagen de formato APS-C.
- Además de los objetivos compatibles en la lista, una operación precisa no está garantizada con otros.
- Mount Converter MC-21 no es compatible con tele convertidores.

MÁS INFORMACIÓN

Poco después de conectar la alimentación de la cámara, la lámpara LED del Mount Converter MC-21 se iluminará durante unos 3 segundos. La lámpara LED hace que sea más fácil de reconocer si el objetivo conectado es compatible o no, así como si los datos de control del convertidor necesitan ser actualizados.

Luz Verde	El objetivo es compatible
Luz Naranja	El objetivo es compatible, pero el firmware del objetivo necesita ser actualizado mediante el SIGMA USB DOCK.
Sin luz	El objetivo no es compatible

- Dependiendo del cuerpo de cámara, podría ser necesario actualizar el firmware de esta. Para información más detallada sobre la actualización del firmware del cuerpo de cámara y de los objetivos, por favor visite nuestra web: **http://www.sigma-global.com/**

ENFOQUE

Autofocus

Para usar el enfoque automático, ajuste el interruptor de modo de enfoque en el objetivo a "AF" y configure el modo de enfoque en la cámara en AF.

- Algunas cámaras no son compatibles con el modo de enfoque AF-C.
- Los objetivos con ○ en la columna [**AF★**] pueden variar el enfoque ajustado girando el anillo de enfoque después que se establece el punto de enfoque AF.
- Dependiendo de la cámara, puede que no sea posible utilizar la "Función MF a tiempo completo" (**M**anual **O**verride). Para obtener información detallada sobre la "Función MF de tiempo completo", consulte el manual de instrucciones de su objetivo.
- En algunas cámaras, el botón de función AF no es operativo.

Enfoque manual

Para usar el enfoque manual, ajuste el interruptor de modo de enfoque en el objetivo a "MF" o configure el modo de enfoque de la cámara en MF.

ESTABILIZADOR

La estabilización óptica (OS) y el estabilizador dentro del cuerpo no deben usarse simultáneamente. Para que la estabilización sea correcta es necesario desactivar una de las dos.

ZAPATA PARA TRÍPODE

El convertidor de montura está equipado con una zapata para trípode. Es posible desacoplarla con la llave Allen hexagonal (suministrada). (Fig.2)

- Para evitar perder los tornillos de sujeción, por favor asegúrese de guardarlos en un lugar seguro.
- Asegúrese de usar la llave Allen hexagonal suministrada para acoplar la zapata. Existe la posibilidad de dañar el convertidor de montura si usa otras herramientas que podrían apretar los tornillos en exceso.

TORNILLOS DE SUJECIÓN (PARA SIGMA SA-L)

Con el tornillo suministrado, es posible fijar el MC-21 a las cámaras SIGMA con montura L. Evitará las ligeras oscilaciones y mejorará la estabilidad de la cámara y el objetivo. Utilizando el destornillador (suministrado), por favor fije el convertidor de montura mediante el tornillo (suministrado). (Fig.3)

- Al colocar el tornillo, sea cuidadoso para evitar que caiga dentro del cuerpo de la cámara.

PRECAUCIONES

Mount Converter MC-21 tiene una construcción a prueba de polvo y salpicaduras. A pesar de que este producto se puede utilizar bajo la lluvia ligera, no indica que sea a prueba de agua. Se requiere una atención adicional cuando es utilizado cerca del agua. Cuando el mecanismo interno del producto está dañado por el agua, puede que no sea posible repararlo.

ESPECIFICACIONES

Dimensiones (dia. × long.)	69.6×24mm	Peso	145g

Especificaciones son para SIGMA Mount Converter MC-21 SA-L.

ITALIANO

Il Mount Converter MC-21 permette di usare gli obiettivi intercambiabili SIGMA con innesto SA ed EF con i corpi macchina con innesto L. Leggete attentamente questo manuale d'istruzioni prima di usare il convertitore. Inoltre fate riferimento alle istruzioni sia dell'obiettivo, sia della fotocamera.

PRECAUZIONI PER LA SICUREZZA

- Con il Mount Converter MC-21 inserito nella fotocamera applicate sempre il coperchietto alla lente frontale dell'obiettivo. In caso contrario i raggi diretti del sole, raccolti dall'obiettivo, potrebbero causare incendio.
- Per la delicatezza dei costituenti dell'innesto si raccomanda di maneggiarlo con cura per evitare danneggiamenti.

DESCRIZIONE DEI COMPONENTI (Immagine 1)

① Cursore di blocco dell'obiettivo
② Linea di fede innesto fotocamera
③ Luce LED
④ Lato innesto alla fotocamera
⑤ Linea di fede innesto obiettivo
⑥ Lato innesto obiettivo
⑦ Staffa per treppiede
⑧ Foro per vite di fissaggio (per SGMA SA-L)
⑨ Chiave di fissaggio
⑩ Viti di fissaggio (per SIGMA SA-L, di serie)
⑪ Cacciavite (+) (per SIGMA SA-L)

- Il Convertitore raffigurato nell'immagine **1** è un modello SIGMA SA-L. La posizione del cursore d'innesto all'obiettivo cambia nel modello CANON EF-L.

COMPATIBILITÀ

Ciascun modello possiede uno specifico innesto obiettivo

SIGMA SA-L	Obiettivi SIGMA con innesto SA
CANON EF-L	Obiettivi SIGMA con innesto CANON EF

Per la compatibilità degli obiettivi Sigma consultare l'elenco [Tabella **A**]

- Gli obiettivi compatibili sono elencati nella Tabella **A** (valida fino ad Aprile 2019). Per gli ultimi aggiornamenti consultare il nostro sito: **http://www.sigma-global.com/**
- Gli obiettivi siglati "**DG**" [Tabella **A**] sono per fotocamere con sensore pieno formato. Gli obiettivi siglati "**DC**" sono per fotocamere con sensore APS-C.
- Non si garantisce un corretto funzionamento con obiettivi diversi da quelli indicati nella tabella.
- Il Mount Converter MC-21 non è compatibile con i tele- converter.

INNESTO

Consultare il manuale d'uso della fotocamera.

Subito dopo aver acceso la fotocamera [ON], il LED del Mount Converter MC-21 lampeggerà per circa 3 secondi. Il lampeggiare del LED indica sia se l'obiettivo inserito è compatibile, sia se è disponibile un aggiornamento del firmware.

Luce verde	Obiettivo compatibile
Luce arancione	L'obiettivo è compatibile ma il firmware ha bisogno di essere aggiornato con SIGMA USB DOCK
LED spento	Obiettivo non compatibile

- Secondo il corpo macchina il firmware della fotocamera richiede l'aggiornamento. Per maggiori informazioni per l'aggiornamento del firmware della fotocamera visitate il nostro sito:
http://www.sigma-global.com/

MESSA A FUOCO

Autofocus

Per fotografare in autofocus impostare il cursore dell'obiettivo su "AF" e impostare la modalità AF sulla fotocamera.

- Alcune fotocamere non sono compatibili con AF-C.
- Gli obiettivi con il segno ○ nella colonna [**AF★**] supportano la messa a fuoco manuale di precisione dopo la messa a fuoco automatica AF.
- Secondo la fotocamera, non si può usare la funzione "Full Time AF" (**MO**: regolazione manuale). Per informazioni più precise sulla funzione "Full-time MF", consultare il manuale d'istruzioni dell'obiettivo.
- In alcune fotocamere il pulsante AF è inattivo.

Messa a fuoco manuale

Per la messa a fuoco manuale impostare il cursore dell'obiettivo su "MF" o impostare la modalità MF sulla fotocamera.

STABILIZZAZIONE

La stabilizzazione ottica (OS) dell'obiettivo e quella della fotocamera non possono essere usate contemporaneamente. Bisogna spegnerne una.

STAFFA DEL TREPPIEDE

Il mount-converter è dotato di staffa per il treppiede. E' possibile staccarla mediante la chiave fornita a corredo.

- E' facile perdere le viti, una volta tolte dal loro alloggiamento. Fate attenzione.
- Usate la speciale chiave per fissare la staffa. In caso contrario rischiate di danneggiare il barilotto del mount-converter.

VITI DI FISSAGGIO (per SIGMA SA-L)

Con le viti in dotazione è possibile fissare il MC-21 alle fotocamere SIGMA innesto L. Si eviteranno leggeri spostamenti e si aumenterà la stabilità della fotocamera e dell'obiettivo. Usare cacciavite e viti fornite a corredo

- Quando maneggiate le viti, attenzione a non danneggiare inavvertitamente il corpo macchina.

ATTENZIONE

Il convertitore Mount Converter MC-21 è a prova di spruzzi e polvere. Tuttavia non bisogna dimenticare che: se si può usare anche sotto una leggera pioggia non significa che sia a prova d'acqua. E' necessario porre particolare attenzione quando lo si usa vicino all'acqua. I meccanismi interni patiscono l'acqua e non possono essere riparati.

SPECIFICHE

Dimensioni (diametro. × lunghezza)	69.6×24mm
Peso	145g

Specifiche valide per SIGMA Mount Converter MC-21 SA-L.

SVENSKA

Tack för ditt köp av SIGMA MC-21-adapter. SIGMA MC-21 gör det möjligt att använda SIGMA objektiv med EF- samt SA-fattning med L-mount kamerahus. Läs denna bruksanvisning innan du använder SIGMA MC-21-adapter. Dessutom hänvisar du också till bruksanvisningen till din lins och kamera.

SÄKERHETSFÖRESKRIFTER

- Använd frontlocket när MC-21 är monterad på kameran, annars kan det i direkt solljus eventuellt orsaka brand.
- Hantera adaptern varsamt, den har utskjutande delar som kan orsaka kroppsskada.

DELAR (Figur 1)

① Frigöringsknapp för objektiv
② Kameramarkering
③ LED-indikator
④ Kamerafattning
⑤ Objektivmarkering
⑥ Objektivfattning
⑦ Stativfäste
⑧ Fixeringsgänga (SIGMA SA-L)
⑨ Insexnyckel
⑩ Fixeringsskruv (SIGMA SA-L), bifogad reservdel
⑪ Skruvdragare (+) (SIGMA SA-L)

- Figur **1** visar frigöringsknappens placering för SIGMA SA-typ. Knappens placering för CANON-fattning är annan.

KOMPABILITET

Modellerna har olika objektivfattning

SIGMA SA-L	SIGMA SA av SIGMA-objektiv
CANON EF-L	Canon EF av SIGMA-objektiv

Vänligen se [Tabell **A**] för kompatibla SIGMA-objektiv.

- De kompatibla objektiven visas I [Tabell **A**] (från april 2019), för senast uppdaterad information besök gärna hemsidan:
http://www.sigma-global.com/
- Objektiv märkta "**DG**" i [Tabell **A**] är avsedda för kameror med sensorer i fullformat (24x36). Objektiv märkta med "**DC**" är avsedda för sensorer i APS-C-format.
- För övriga inte listade kan inte korrekt funktion garanteras.
- MC-21 går INTE att använda ihop med Telekonverter.

MONTERING

Vänligen se kamerans bruksanvisning.

Kort efter att kamerans strömförsörjning aktiverats kommer LED-indikatorn på MC-21 att lysa I ca.3 sekunder. Indikatorn säkerställer att objektivet är kompatibelt med adaptern, samt om adapterns firmware behöver uppdateras.

Grönt	Kompatibelt
Orange	Objektivet är kompatibelt men kräver firmware-uppdatering med SIGMAS USB-docka.
Inget ljus	Inte kompatibelt

- Kamerahuset kan behöva uppdateras beroende på vilken modell som används. För mer detaljerad information gällande uppdatering vänligen se: **http://www.sigma-global.com/**

FOKUSERING

Autofokus

För AF-funktion, ställ objektivets omkopplare i "AF-läge", kamerans omkopplare ställs i "AF-läge".

- Vissa kameror är inte kompatibla med **AF-C** funktion.
- För objektiv märkta med ○ i [**AF★**]-kolumnen kan fokus justeras i efterhand med objektivets fokuseringsring.
- Beroende på kameramodell är det eventuellt inte möjligt att använda "Full-time MF" (**M**anual **O**verride). För mer detaljerad information gällande "Full-time MF-funktion", vänligen se objektivets instruktionsbok.
- Med vissa kameror fungerar inte AF-funktionsknappen.

Manuell fokusering

Vid manuell fokusering, ställ objektivets omkopplare på "MF-läge", kamerans omkopplare ställs i MF-läge.

STABILISERING

Optisk bildstabilisering (OS) samt stabilisering i kamerahuset kan inte användas samtidigt. Det är nödvändigt att stänga av funktionen i någon av dem.

STATIVFÄSTE

Adaptern har ett monterat stativfäste, detta är löstagbart med hjälp av den bifogade insexnyckeln (fig. 2)

- Skruvarna är enkelt löstagbara, se till att spara dem.
- Använd vänligen den bifogade insexnyckeln vid borttagning av stativfästet, andra verktyg kan skada adaptern eller dra åt den för hårt.

FIXERINGSSKRUV (SIGMA SA-L)

Med den bifogade skruven är det möjligt att fästa MC-21 till kamerans L-Mount. Detta kommer att stoppa de små vibrationerna och öka kamerans och objektivets stabilitet. Använd den bifogade skruvmejseln, vänligen fast adaptern med den bifogade skruven (fig.3)

- Iakttag försiktighet med skruvarna så de inte faller ner i kameran.

FÖRSIKTIGHETSÅTGÄRDER

MC-21 har en damm- och stänksäker konstruktion och även om den kan användas i lätt regn så är det inte vattentätt, var försiktig. Om den invändiga mekanismen blir vattenskadad är det oftast inte möjligt att reparera.

SPECIFIKATIONER

Dimensioner (dia.× längd)	69.6×24 mm
Vikt	145 g

Specifikationerna ar samma för SIGMA MC-21 SA-L

J E D F N Es I S Dk Cs Ct K R P A
89L190301

SIGMA

MOUNT CONVERTER MC-21

BRUGSANVISNING
用户手册
用戶手冊
사용자 설명서
РУКОВОДСТВО ПО ЭКСПЛУАТАЦИИ
MANUAL DE INSTRUÇÕES
التعليمات

(1)

(2)

(3)

[A]

		AF★
DG	12-24mm F4 DG HSM | Art	○
	14-24mm F2.8 DG HSM | Art	○
	24-35mm F2 DG HSM | Art	○
	24-70mm F2.8 DG OS HSM | Art	○
	24-105mm F4 DG OS HSM | Art	○
	60-600mm F4.5-6.3 DG OS HSM | Sports	○
	70-200mm F2.8 DG OS HSM | Sports	○
	100-400mm F5-6.3 DG OS HSM | Contemporary	○
	120-300mm F2.8 DG OS HSM | Sports	○
	150-600mm F5-6.3 DG OS HSM | Sports	○
	150-600mm F5-6.3 DG OS HSM | Contemporary	○

		AF★
DG	14mm F1.8 DG HSM | Art	○
	20mm F1.4 DG HSM | Art	○
	24mm F1.4 DG HSM | Art	○
	28mm F1.4 DG HSM | Art	○
	35mm F1.4 DG HSM | Art	○
	40mm F1.4 DG HSM | Art	○
	50mm F1.4 DG HSM | Art	○
	70mm F2.8 DG MACRO | Art	○
	85mm F1.4 DG HSM | Art	○
	105mm F1.4 DG HSM | Art	○
	135mm F1.8 DG HSM | Art	○
	500mm F4 DG OS HSM | Sports	○

		AF★
DC	17-70mm F2.8-4 DC MACRO OS HSM | Contemporary	○
	18-35mm F1.8 DC HSM | Art	○
	18-200mm F3.5-6.3 DC MACRO OS HSM | Contemporary	×
	18-300mm F3.5-6.3 DC MACRO OS HSM | Contemporary	×
	50-100mm F1.8 DC HSM | Art	○
	30mm F1.4 DC HSM | Art	○

只适用于中国　　产品中有害物质的名称及含量

	部件名称	铅 (Pb)	汞 (Hg)	镉 (Cd)	六价铬 (Cr6+)	多溴联苯 (PBB)	多溴二苯醚 (PBDE)
		有害物质					
⑩ 本体	外壳(金属部件)	×	○	○	○	○	○
	外壳(树脂部件)	○	○	○	○	○	○
	基板部件	×	○	○	○	○	○
	机械部件	×	○	○	○	○	○

备注：本表格依据 SJ/T 11364 的规定编制。
○：表示该有害物质在该部件所有均质材料中的含量均在 GB/T 26572 规定的限量要求以下。
×：表示该有害物质至少在该部件的某一均质材料中的含量超出 GB/T 26572 规定的限量要求。

⑩ ⑤ 10 或 5 图形含义 ：此标识是适用于在中国境内销售的电子讯息产品的环保使用期限。
此产品使用者只要遵守安全和使用上的注意事项，从生产之日起的十年或五年期间不会对环境污染，也不会对人身和财产造成重大影响。

制造商：株式会社适马 / SIGMA CORPORATION
日本神奈川县川崎市麻生区栗木 2-4-16 号
进口商：适马贸易（上海）有限公司
上海市长宁区宋园路 65 号 1 号楼 3 楼 1301-1302 单元
售后服务：400-852-8080　代表：021-6233-1086　FAX：021-6233-1167
2019 年 3 月印刷

This device complies with Part 15 of the FCC Rules. Operation is subject to the following two conditions: (1) this device may not cause harmful interference, and (2) this device must accept any interference received, including interference that may cause undesired operation.

N73

DANSK

MC-21 Objektiv bajonet konverter bevirker at du kan bruge udskiftelige SIGMA objektiver med SA og EF bajonet på kamerahuse med L bajonet. Læs venligst denne brugervejledning inden MC-21 konverteren tages i brug. Som tillæg, referer venligst til objektivets og kameraets brugervejledning.

SIKKERHEDS ANVISNING

- Hav altid frontdækslet monteret på objektivet når Mount konverteren MC-21 er monteret på kameraet. Ellers kan det fremkalde brand hvis det udsættes for direkte sollys.
- Grundet formen af monterings delene, anbefaler vi for at undgå beskadigelser, forsigtig håndtering

BESKRIVELSE AF DELENE (billede 1)

①Objektiv lås
②Kamera monterings mærke
③LED Lys
④Kamera side montering
⑤Objektiv monterings mærke
⑥Objektiv side montering
⑦Stativ montering
⑧Monteringsskruehul (til SIGMA SA-L)
⑨Hex nøgle
⑩Monteringsskruer (til SIGMA SA-L, ekstra medfølger)
⑪Skruetrækker (+) (til SIGMA SA-L)

- Mount konverteren på billed 1 er SIGMA SA-L typen. Positionen af objektiv låse knappen er anderledes på CANON EF-L typen.

KOMPATIBILITET

Hver model konverterer sin dedikerede objektiv mount.

SIGMA SA-L	Sigma's SA mount objektiver
CANON EF-L	Sigma's EF mount objektiver

Referer venligst til [Tabel **A**] for listen af kompatible Sigma objektiver.

- De kompatible objektiver er listet i [Tabel **A**] (fra april 2019). Besøg også vores hjemmeside for de seneste up-to-date informationer på adressen: **http://www.sigma-global.com/**
- Objektiverne markeret med "**DG**" i [Tabel **A**] er til full-frame kameraer. Objektiver markeret med "**DC**" er til kameraer med APS-C format sensor.
- Ud over de kompatible objektiver i listen, kan vi ikke garantere fejlfri anvendelse.
- Sigma Mount Converter MC-21 er ikke kompatibel med tele convertere.

MONTERING

Referer venligst til instruktions manualen til dit kamera.

Straks efter at kameraet tændes (ON) Lyser LED lampen på Mount Converteren MC-21 op i 3 sekunder. LED lampen gør det nemt at se om det monterede objektiv er kompatibelt eller ej, og om Mount Converterens kontrol data har behov for at blive opdateret.

Grønt Lys	Objektivet er kompatibelt
Orange lys	Objektivet er kompatibelt, men har brug for en firmware opdatering via SIGMA USB DOCK.
Intet Lys	Objektivet er ikke kompatibelt

- Afhængig af kamerahuset, kan det være nødvendigt at opdatere kameraets firmware. For at få detaljeret information om opdatering af kamera og objektiv firmware, gå venligst ind på vores webside: **http://www.sigma-global.com/**

FOKUSERING

AUTOFOKUS

For at arbejde i autofokus, indstil fokus metodevælgeren på objektivet til "**AF**" og indstil fokusmetoden på kameraet til AF.

- Nogle kameraer er ikke kompatible med **AF-C**.
- Objektiver med ○ i [**AF★**] kolonnen kan justere fokus manuelt ved at dreje fokus ringen efter at AF har sat fokus punkt.
- Afhængig af kameraet, kan det muligvis ikke lade sig gøre at anvende "Full-time MF function" (**M**anual **O**verstyring). For at se detaljerede informationer om "Full-time MF funktion", henviser vi til dit objektivs brugsanvisning.
- På nogle kameraer, fungerer AF funktions knappen ikke.

MANUEL FOKUS

For at arbejde med manuel fokus skal objektivets fokusmetode knap stå på "**MF**" alternativt indstil fokusmetoden på kameraet til MF.

STABILISERING

Optisk stabilisering (OS) og "In-Body" (indbygget i kamera) Stabilisering kan ikke anvendes samtidigt. En af stabiliseringsfunktionerne skal afbrydes.

STATIV MONTERING

Bajonet konverteren er udstyret med stativmontering. Det er muligt at afmontere stativmonteringen med hex nøglen (medfølger). (fig.2)

- Det er let at løsne og fjerne skruerne, så sørg venligst for at opbevare dem alle til senere brug.
- Sørg for kun at anvende den medfølgende hex nøgle ved montering af enheden. Der er risiko for at bajonet konverteren kan blive beskadiget hvis der anvendes andre redskaber som spænder skruerne for kraftigt.

MONTERINGSSKRUE (TIL SIGMA SA-L)

Med den medfølgende skrue, er det muligt at fastgøre MC-21 på SIGMA kamera huse med L-mount. Det vil forbedre forbindelsen og stabiliteten mellem kameraet og objektivet. Brug den medfølgende skrue og skruetrækker til at fastgøre bajonet konverteren. (fig.3)

- Pas på ikke at tabe skruen ind i kamerahuset under monteringen.

FORSIGTIGHED

Mount Converteren MC-21 har en støv og splash proof konstruktion. Selv om dette product kan anvendes ved let regn, er det ikke det same som at det er vandtæt. Derfor kræver det ekstra opmærksomhed når produktet anvendes i nærheden af vand. Hvis den interne mekanisme af MC-21 er beskadiget af vand, er det med stor sandsynlighed ikke muligt at reparere.

SPECIFIKATIONER

Dimensioner (dia. × length)	69.6×24mm	Vægt	145g

The specifications are for SIGMA Mount Converter MC-21 SA-L.

简体中文

感谢您购买适马卡口转接环 MC-21。卡口转接环 MC-21 能将您的适马产的佳能口或者适马口单反相机镜头适配于 L 卡口的相机。在使用前请仔细阅读包括本产品、以及镜头和相机的使用说明。

安全须知

- 当转接环安装至机身上是请盖上镜头的镜头盖，否则可能会因为暴露在日光下而造成损害。
- 由于卡口部分形状比较复杂，请在安装和取下镜头的时候注意使用正确的方法。粗暴地方法容易导致镜头或机身损坏。

产品各部分说明(图 1)

① 镜头拆卸拨杆
② 机身安装对应位置
③ LED 指示灯
④ 机身卡口接合部分
⑤ 镜头安装对应位置
⑥ 镜头卡口接合部分
⑦ 三脚架座
⑧ 固定螺丝孔(适马口-L 口适用)
⑨ 六角扳手
⑩ 固定螺丝 (适马口-L 口适用，提供备用)
⑪ 螺丝刀(+) (适马口-L 口适用)

- 图 **1** 中的转接环为适马 SA-L 型号，佳能 EF-L 型号的镜头拆卸拨杆位置会有所不同。

适用对应

不同型号对应一种镜头卡口进行转换。

SIGMA SA-L	对应适马 SA 卡口镜头
CANON EF-L	对应适马 EF 卡口镜头

请参考［表 **A**］查看对应的适马镜头列表。

- 本产品所对应的镜头列表请参考[表 **A**] (截止 2019 年 4 月)。也可登入适马网站查询最新的升级信息。
  查询网址：**http://www.sigma-global.com/**
- [表 **A**]中标记有"**DG**"的镜头适用于全画幅相机，标记有"**DC**"的镜头适用于 APS-C 画幅相机。
- 不在列表中的镜头适马无法保证能够正常进行搭配使用。
- 卡口转接环 MC-21 和增倍镜无法同时使用。

安装

请参考相机的使用手册。

开启相机电源后，卡口转接环 MC-21 上的 LED 指示灯会亮起，持续约 3 秒钟。LED 指示灯能够直观地告诉用户转接环是否支持当前安装的镜头，或是转接环内置的镜头数据是否需要更新。

绿灯	可以支持该镜头的转接
橙灯	需要通过适马 USB DOCK 升级镜头固件来对应 MC-21 转接环。
灯灭	不支持该镜头的转接

- 根据相机型号或相机的固件，可能存在固件需要升级的情况。具体详情请参见我们的官网。
  查询网址：**http://www.sigma-global.com/**

对焦

自动对焦

自动对焦的操作：请将镜头上的对焦模式开关设置到"AF"档，并将相机侧的对焦模式设置成 AF。

- 部分型号的相机不支持 AF-C。
- [**AF★**] 栏中标记为○的镜头能够在自动对焦合焦后转动对焦环进行微调。
- 根据相机型号不同，部分可能不支持"全时手动"(**MO**:手动优先)。针对"全市手动"的具体信息请参见您的镜头说明书。
- 部分相机型号，AF 功能键可能失效。

手动对焦

手动对焦操作：请将镜头上的对焦模式开关设定成"MF"，或在相机侧对焦模式设置成 MF。

防手抖

光学防抖(OS)和机内防抖无法同时使用。必须将其中一个设置为关闭状态。

三脚架座

该转接环配有三脚架座。可以使用配套提供的六角扳手(如图 2)对底座进行拆装。

- 拆下的螺丝很容易丢失，请妥善保管。
- 请确保用配套提供的六角扳手进行安装。其他工具可能存在过度拧紧，导致损坏转接环的风险。

固定螺丝（适马口-L 口适用）

通过使用配套的螺丝，可以将 MC-21 固定在适马相机上，从到转换成 L 卡口。它能避免轻微的抖动，提高相机和镜头的稳定性。请使用螺丝刀(配套提供的)固定安装转换器。(如图 3)

- 当您拆装螺丝时，请务必注意不要将螺丝掉落入相机内。

注意事项

卡口转接环 MC-21 具备防尘防滴构造。尽管该产品可以在小雨天的情况下使用，但是并不具备防水功能，需要额外的装备进行保护。一旦产品内部结构进水，可能将无法进行修理恢复。

产品规格

体积(最大径×长度)	69.6×24mm	重量	145g

此规格为适用于适马卡口镜头的转接环 MC-21 SA-L

繁體中文

多謝購買適馬接環轉換器 MC-21。接環轉換器 MC-21 讓您珍重的適馬 SA 和 EF 接環鏡頭同時能應用於 L 接環的相機。使用這適馬接環轉換器前，請先細閱此使用說明書，及參閱您的鏡頭和相機的使用說明書。

安全告示

- 當接環轉換器 MC-21 裝置在相機機身上之後，請將鏡頭覆蓋上前蓋，否則在曝露陽光下可引起點燃。
- 由於接環部件的形狀之關係，請小心操作，免受損傷。

部件介紹(圖 1)

① 接駁鏡頭控制杆
② 相機接環指引
③ LED 燈
④ 相機方向接環
⑤ 鏡頭接環指引
⑥ 鏡頭方向接環
⑦ 三腳架連接座
⑧ 固定螺絲孔（應用於適馬 SA-L)
⑨ 六角匙
⑩ 固定螺絲（應用於適馬 SA-L，備用)
⑪ 螺絲刀(+) (應用於適馬 SA-L)

- 在圖 **1** 的接環轉換器是適馬 SA-L 類型，而佳能 EF-L 類型的接駁鏡頭控制杆則在不同位置。

兼容鏡頭

每個型號均有專用鏡頭接環以轉換。

適馬 SA-L	適馬 SA 接環鏡頭
佳能 EF-L	適馬 EF 接環鏡頭

請參考［表 **A**］所展示的一系列適配適馬鏡頭。

- 適配的適馬鏡頭展示在［表 **A**] (2019 年 4 月前)，而最新的資料，請瀏覽以下網址：**http://www.sigma-global.com/**
- 在［表 **A**］標示"**DG**"的是指適配全畫幅相機的鏡頭，而標示"**DC**"的是指適配 APS-C 格式相機的鏡頭。
- 不能保證非表列上的適配鏡頭能準確地操作。
- 接環轉換器 MC-21 並不兼容遠攝增距鏡。

安裝

請參考您的相機的使用說明書。

相機開啟電源後，接環轉換器 MC-21 的 LED 燈便會亮着約 3 秒。這 LED 燈簡單清楚地指出是否兼容所連接的鏡頭，及接環轉換器的控制數據是否需要更新。

綠燈	鏡頭可兼容
橙燈	鏡頭兼容但需要運用 SIGMA USB DOCK 更新鏡頭韌體。
不亮燈	鏡頭不可兼容

- 因應不同的相機，或有需要更新相機的韌體。有關更新相機和鏡頭韌體的詳細資訊，請登入我們的網站：
  http://www.sigma-global.com/

對焦

自動對焦

需要操作自動對焦，請將鏡頭上的對焦模式設定為"AF"，並將相機上的對焦模式也設定為 AF。

- 某些相機並不兼容 AF-C。
- 在[**AF★**]欄上有○的標示，代表這鏡頭可以在自動對焦設好焦點後，轉動對焦環調節對焦。
- 因應不同的相機，可能無法使用"全時手動對焦功能"(**MO**:手動對焦優先)。有關"全時手動對焦功能"的詳細資訊，請參閱您的鏡頭使用說明書。
- 對於某些相機，AF 功能鍵並不能操作。

手動對焦

需要操作手動對焦，請將鏡頭上的對焦模式設定為"MF"，並將相機上的對焦模式也設定為 MF。

防震功能

不能同時使用鏡頭的光學防震(OS)和相機內置的防震功能。使用時，必須關閉其中一項的防震功能。

三腳架連接座

接環轉換器配有三腳架連接座。可以使用附送的六角匙來拆除三腳架連接座。(圖 2)

- 很容易丟失拆下的螺絲，所以請保管好所有的螺絲。
- 確保使用附送的六角匙來安裝設備。使用其他工具可能有風險會過度擰緊而損壞接環轉換器。

固定螺絲（應用於適馬 SA-L)

使用附送的螺絲，可以將 MC-21 固定在適馬 L 接環相機上。這可以阻止輕微的擺動，提高相機和鏡頭的穩定性。請以附送的螺絲，運用附送的螺絲批來固定接環轉換器。(圖 3)

- 處理螺絲時，請小心避免螺絲掉入相機機身。

注意事項

接環轉換器 MC-21 備有防塵、防濺水結構，雖然可以在微雨下操作，但這跟完全防水是有分別，在水邊使用時，敬請額外注意。如其內部機件給水弄壞，或可引致不能維修。

規格

體積（直徑×長)	69.6×24mm	重量	145g

此規格以適馬接環轉換器 MC-21 SA-L 為基準

한국어

Mount Converter MC-21 를 사용하면 L 마운트 카메라 본체에 SIGMA 교환식 렌즈 SA 및 EF 마운트 렌즈를 사용할 수 있습니다. 마운트 컨버터를 사용하시기 전에 사용 설명서를 읽어 보시기 바랍니다. 렌즈와 카메라의 사용 설명서 또한 참조하시기 바랍니다.

안전주의 사항

- 카메라에 마운트 컨버터 MC-21 이 장착되었을 때는 렌즈에 프론트 캡을 씌워주시기 바랍니다. 그렇지 않을 경우, 햇빛에 노출되었을 때 화재의 원인이 될 수 있습니다.
- 마운트 부분의 모양으로 인한 부상을 방지하기 위해 부드럽게 조작하시기를 권장합니다.

부품 설명 (이미지 1)

①렌즈 분리 레버
②카메라 마운트 인덱스
③LED 램프
④카메라 측 마운트
⑤렌즈 마운트 인덱스
⑥렌즈 측 마운트
⑦삼각대 소켓
⑧고정 나사 구멍 (SIGMA SA-L 용)
⑨헥스 드라이버
⑩고정 나사 (SIGMA SA-L 용) (예비 나사와 함께)
⑪스크류 드라이버(+) (SIGMA SA-L 용)

- 이미지 **1** 의 마운트 컨버터는 SIGMA SA-L 타입입니다. CANON EF-L 타입에서의 렌즈 분리 레버의 위치와는 상이합니다.

호환성

각 모델의 전용 렌즈 마운트 컨버터가 있습니다.

SIGMA SA-L	SIGMA 교환식 렌즈 SA 마운트
CANON EF-L	SIGMA 교환식 렌즈 CANON EF 마운트

호환 SIGMA 렌즈 리스트는 [Table **A**] 를 참조하세요.

- 호환 렌즈 리스트는 [Table **A**] (2019 4 월 기준)를 참조하세요. 홈페이지에 방문하시면 최신 정보를 확인하실 수 있습니다. 웹사이트: **http://www.sigma-global.com/**
- [Table **A**]의 "**DG**"는 풀사이즈 이미지 센서 카메라용 렌즈입니다. "**DC**" 는 APS-C 포맷 이미지 센서 카메라용 렌즈입니다.
- 호환 렌즈 리스트 이외의 제품에 대한 작동은 보장하지 않습니다.
- 마운트 컨버터 MC-21 는 텔레컨버터와 함께 사용하실 수 없습니다.

첨부

카메라의 사용 설명서를 참조하시기 바랍니다.

카메라 전원을 키면, 마운트 컨버터 MC-21 의 LED 램프가 약 3 초동안 켜집니다. 장착 렌즈의 호환 여부 및 마운트 컨버터의 제어 데이터에 대한 업데이트 여부를 LED 램프를 통해 쉽게 확인할 수 있습니다.

녹색 점등	호환 렌즈
오렌지 점등	호환 렌즈이나, SIGMA USB DOCK 을 사용하여 렌즈 펌웨어를 업데이트 하십시오.
꺼짐	비호환 렌즈

- 카메라 본체에 따라 카메라 펌웨어가 먼저 선행되어야 할 수 있습니다. 펌웨어 업데이트에 대한 자세한 사항은 아래 웹페이지를 방문하십시오: **http://www.sigma-global.com/**

포커싱

오토포커스

자동 초점 작동을 위해 렌즈의 포커스 모드 스위치를 AF 에 설정하고, 카메라의 포커스 모드도 AF 에 설정하십시오.

- 일부 카메라에서 **AF-C** 가 호환되지 않을 수 있습니다.
- [**AF★**] 열에 ○ 로 표시된 렌즈는 AF 가 초점 포인트를 잡은 후, 포커스 링을 돌려서 초점을 조절할 수 있습니다.
- 카메라에 따라, 풀타임 MF 기능 (**MO**:매뉴얼 오버라이드)를 사용할 수 없을 수 있습니다. '풀타임 MF 기능'에 대한 자세한 사항은 렌즈 사용설명서를 참조하십시오.
- 일부 카메라에서 AF 기능 버튼이 작동하지 않을 수 있습니다.

매뉴얼 포커스

수동 초점 작동을 위해 렌즈의 포커스 모드 스위치를 MF 에 설정하고, 카메라의 포커스 모드도 MF 에 설정하십시오.

손 떨림 방지 기능

렌즈의 OS 기능과 바디 내 손 떨림 방지 기능을 동시에 사용하실 수 없습니다. 둘 중 하나의 기능을 해제하시기 바랍니다.

삼각대 소켓

이 마운트 컨버터는 삼각대 소켓이 장착되어 있습니다. 헥스 드라이버를 사용하여 삼각대 소켓을 분리할 수 있습니다. (그림 2)

- 분리된 나사는 쉽게 잃어버릴 수 있으므로 잘 보관해 주십시오.
- 제공된 헥스 드라이버를 사용하여 장치를 연결하십시오. 다른 공구를 사용하여 제품을 조일 경우, 마운트 컨버터가 손상될 위험이 있습니다.

고정 나사 (SIGMA SA-L 용)

제공된 고정 나사를 사용하여 MC-21 을 SIGMA L 마운트 카메라에 고정할 수 있습니다. MC-21 을 본체에 고정하면, 카메라의 미세한 떨림을 제거하여 카메라와 렌즈의 안정성을 향상시킵니다. 제공된 나사 드라이버를 사용하여 마운트 컨버터에 나사를 고정하십시오. (그림 3)

- 나사를 카메라 본체에 떨어뜨리지 않도록 주의하십시오.

주의 사항

Mount Converter MC-21 는 방진방적 설계되었습니다. 약한 비에서는 사용이 가능하지만, 방수와는 다른 개념입니다. 따라서 물가에서 사용하실 때에는 특별한 주의가 필요합니다. 제품의 내부 메커니즘이 물에 의해 손상되었을 때, 수리가 어려울 수 있습니다.

사양

크기 (지름 × 길이)	69.6×24mm	무게	145g

SIGMA Mount Converter MC-21 SA-L 사양

РУССКИЙ

Автофокусный адаптер Mount Converter MC-21 позволяет устанавливать объективы SIGMA с байонетом SA или EF на камеры с байонетом L. Пожалуйста, внимательно прочтите данную инструкцию перед началом эксплуатации. Рекомендуем также обратиться к инструкциям вашей камеры и объектива.

МЕРЫ ПРЕДОСТОРОЖНОСТИ

- Во избежание перегрева камеры от солнечных лучей закрывайте объектив крышкой.
- Не прикладывайте излишнюю силу при установке и съемке объектива на адаптер и камеру. Это может привести к повреждению байонета.

ОПИСАНИЕ ЧАСТЕЙ (Рис.1)

① Фиксатор
② Метка стороны адаптера, устанавливаемой на камеру
③ Светодиодный индикатор
④ Байонет, устанавливаемый в камеру
⑤ Метка стороны адаптера, в которую устанавливается объектив
⑥ Байонет, в который устанавливается объектив
⑦ Штативное гнездо
⑧ Крепёжные резьбовые отверстия (адаптер SIGMA SA-L)
⑨ Шестигранный ключ
⑩ Крепёжные винты (адаптер SIGMA SA-L, поставляются отдельно)
⑪ Отвертка (+) (адаптер SIGMA SA-L)

- На рис.1 показан адаптер SIGMA SA-L type. На адаптере lens CANON EF-L расположение фиксатора другое.

СОВМЕСТИМОСТЬ

Адаптеры отличаются типом байонета объектива

SIGMA SA-L	Объективы Sigma SA
CANON EF-L	Объективы EF

Список совместимых объективов приведен в табл.**A**.

- В табл. **A** приведен список объективов по состоянию на апреля 2019. За обновленной информацией обращайтесь по ссылке: **http://www.sigma-global.com/**
- Объективы "**DG**" предназначены для полноформатных камер. Объективы "**DC**" предназначены для камер с сенсором типоразмера APS-C.
- Не гарантируется точная работа объективов, не указанных в табл.1.
- Адаптер MC-21 несовместим с телеконвертерами.

УСТАНОВКА НА КАМЕРУ

Пожалуйста, обратитесь к инструкции камеры.

После включения камеры светодиодный индикатор на адаптере MC-21 загорается на 3 секунды, сигнализируя о степени совместимости объектива и необходимости обновления прошивки адаптера.

Зеленый	Объектив совместим
Оранжевый	Объектив совместим, но требуется обновление его ПО с использованием USB-док станции.
Сигнал отсутствует	Объектив несовместим

- В зависимости от модели камеры может понадобиться обновление программного обеспечения. За подробной информацией об обновления ПО, пожалуйста, обратитесь на наш сайт: **http://www.sigma-global.com/**

ФОКУСИРОВКА

Автофокусировка

Для съемки в режиме автоматической фокусировки установите на объективе переключатель режимов фокусировки в положение "**AF**", а также переведите камеру в режим AF.

- Некоторые камеры не поддерживают режим непрерывной съемки **AF-C**.
- Объективы с меткой ○ в колонке [**AF★**] в табл. **A** имеют возможность доводки фокусировки кольцом фокусировки после срабатывания автофокуса.
- С некоторыми камерами может не работать режим ручной доводки фокуса "**MO**: Full-time MF function". Пожалуйста, обратитесь к инструкции объектива.
- С некоторыми камерами кнопка выбора функции AF может не работать.

Ручная фокусировка

Для съемки в режиме ручной фокусировки установите на объективе переключатель режимов фокусировки в положение "**MF**" или переведите камеру в режим MF.

СТАБИЛИЗАЦИЯ ИЗОБРАЖЕНИЯ

Нельзя использовать одновременно оптический стабилизатор объектива (OS) и встроенный стабилизатор изображения камеры. Необходимо выключить один из стабилизаторов.

ШТАТИВНОЕ ГНЕЗДО

Адаптер MC-21 имеет гнездо для крепления на штатив. Его можно открутить с помощью шестигранного ключа (в комплекте) (рис.2)

- Пожалуйста, будьте внимательны и не теряйте винты.
- Используйте только ключ из комплекта. Вы можете повредить адаптер, если примените другой ключ.

КРЕПЁЖНЫЙ ВИНТ (адаптер SIGMA SA-L)

С помощью винта из комплекта можно надёжно зафиксировать MC-21 на камерах SIGMA с байонетом L, ликвидировав небольшой люфт и улучшив устойчивость системы камера-объектив. Пожалуйста, закрутите винт отвёрткой (в комплекте) и зафиксируйте адаптер на камере (рис.3).

- Будьте внимательны и не уроните винт внутрь корпуса камеры.

МЕРЫ ПРЕДОСТОРОЖНОСТИ

Адаптер MC-21 имеет пыле и влагозащищенную конструкцию и может использоваться, например, под легким дождем. Тем не менее избегайте попадания на адаптер обильной влаги. Будьте внимательны при съемке на воде. При попадании воды внутрь конструкции ремонт адаптера невозможен.

ТЕХНИЧЕСКИЕ ХАРАКТЕРИСТИКИ

Размеры (диаметр × длина)	69.6×24мм	Вес	145г

Для адаптера SIGMA MC-21 SA-L

PORTUGUÊS

O conversor de bayonetta MC-21 permite que use as suas objectivas SIGMA em montagens SA e EF em corpos com a montagem L. Por favor leia este manual de instruções antes de usar o conversor. Adicionalmente, poderá também consultar o manual de instruções da sua objetiva e da sua câmara.

PRECAUÇÕES DE SEGURANÇA

- Por favor coloque a tampa frontal na objetiva, quando está a montar o Conversor MC-21 na sua câmara. Caso contrário, poderá provocar um incêndio se exposta á luz solar.
- Em virtude da forma das partes do Conversor, é recomendado o manuseamento cuidadoso, afim de evitar danificar o mesmo.

DESCRIÇÃO DAS PARTES (imagem 1)

①Botão de libertação da montagem
②Indicador de montagem na câmara
③Luz LED
④Parte de montagem na câmara
⑤Indicador de montagem na objetiva
⑥Parte de montagem na objetiva
⑦Encaixe para tripé
⑧Entrada para parafusos de fixação (para SIGMA SA-L)
⑨Chave hexagonal
⑩Parafusos de fixação (para SIGMA SA-L, extras também fornecidos)
⑪Chave de fenda (+)(para SIGMA SA-L)

- O Conversor na imagem 1 é a versão SIGMA SA-L. A posição do botão de libertação da montagem é diferente n a versão CANON EF-L.

COMPATIBILIDADE

Cada modelo tem um conversor de montagem específico para converter.

SIGMA SA-L	Objetivas Sigma SA
CANON EF-L	Objetivas Sigma EF

Por favor verifique na [Tabela **A**] a lista de objetivas Sigma compatíveis.

- As objetivas compatíveis estão listadas na [Tabela **A**] (em abril 2019). Por favor visite também o nosso sitio na internet para obter a informação mais atualizada. Visite: **http://www.sigma-global.com/**
- A Objetivas com a sigla "**DG**" na [Tabela **A**] são para câmaras com sensor de imagem full-frame. As objetivas com a sigla "**DC**" na [Tabela **A**] são para câmaras com o sensor de imagem APS-C.
- Para além das objetivas compatíveis referidas na tabela, não está garantida a operação precisa.
- O Conversor MC-21 não é compatível com tele-conversores.

ANEXO

Por favor, consulte o manual de instruções da sua câmara.

Logo após ligar a câmara (ON), a lâmpada LED no Conversor MC-21 acenderá por cerca de 3 segundos. A lâmpada LED torna mais fácil reconhecer se a objetiva colocada é compatível ou não, bem como se os dados de controlo do conversor de montagem precisam ser atualizados.

Luz verde	A objetiva é compatível.
Luz a laranja	A objetiva é compatível mas é necessária uma atualização do firmware através da SIGMA USB DOCK
No light	A objetiva não é compatível

- Dependendo do corpo da câmara, poderá ser necessário fazer upgrade ao firmware. Para informações mais detalhadas sobre o upgrade de firmware nas objectivas e máquinas, por favor visite o nosso site: **http://www.sigma-global.com/**

FOCAGEM

Autofocus

Para operar com autofoco, selecione o modo de foco na objectiva para "**AF**" e coloque na sua câmara o modo de foco para AF.

- Algumas câmaras não são compatíveis com **AF-C**.
- As objetivas com ○ na coluna [**AF★**] pode ter o foco ajustado girando o anel de foco após o AF definir o ponto de foco.
- Dependendo da câmara, não será possível utilizar a "Funcão Full-time MF" (**MO**: Controlo Manual). Para informações mais detalhadas sobre "Funcão Full-time MF", por favor consulte o manual de instruções da sua objectiva.
- Com algumas câmaras, não é possível utilizar o botão com a função AF.

Foco Manual

Para operação manual selecione o modo de foco da sua objectiva para "**MF**" ou coloque o modo de foco da sua câmara em MF.

ESTABILIZAÇÃO

Estabilização Óptica (OS) e estabilização interna não podem ser utilizadas ao mesmo tempo. É necessário desligar uma das funções de estabilização.

ENCAIXE PARA O TRIPÉ

O conversor é equipado com um encaixe para o tripé. É possível destacar o encaixe do tripé com a chave hexagonal (fornecida). (fig.2)

- É fácil perder os parafusos soltos, por isso tenha o cuidado de os guardar.
- Assegure-se que usa a chave hexagonal fornecida para prender o dispositivo. Existe o risco de que a montagem do conversor possa ser danificada pela utilização de outras ferramentas que o possam apertar excessivamente.

FIXAR OS PARAFUSOS (PARA SIGMA SA-L)

Com a chave fornecida, é possível fixar o MC-21 na montagem L das câmaras SIGMA. Isto irá parar com a trepidação e melhorar a estabilidade da câmara e das objectivas. Use a chave de fendas (fornecida), fixando a montagem do conversor com o parafuso (fornecido). (fig.3)

- Quando utilizar o parafuso, tenha cuidado para não o deixar cair dentro do corpo da câmara.

PRECAUÇÕES

O Conversor MC-21 tem uma construção á prova de poeiras e salpicos de água. Embora este produto possa ser utilizado sob chuva ligeira, é diferente de ser à prova de água. Este exige atenção extra quando usado perto da água. Quando o mecanismo interno do conversor está danificado por água, poderá não ser possível de ser reparado.

ESPECIFICAÇÕES

Dimensões (dia. × comp.)	69.6×24mm	Peso	145g

As especificações são para o Conversor SIGMA MC-21 SA-L

باللغة العربية

يسمح لك محول التحميل MC-21 باستخدام عدسات SIGMA القابلة للتبديل في أجسام SA و EF مع أجسام كاميرا L. يرجى قراءة دليل التعليمات هذا قبل استخدام محول التحميل. بالإضافة إلى ذلك ، يرجى الرجوع إلى دليل التعليمات الخاص بك العدسة والكاميرا.

احتياطات السلامة

- يرجى ربط الغطاء الأمامي بالعدسة عند تركيب محول التحميل MC-21 على الكاميرا. خلاف ذلك ، يمكن أن يسبب حريق إذا تعرض لأشعة الشمس.
- نظراً لشكل قطع التحميل ، يوصى بالتعامل اللطيف لتجنب أي إصابة.

وصف قطع الغيار (شكل 1)

① ذراع انفصال العدسة
② مؤشر تحميل الكاميرا
③ مصباح LED
④ تحميل جانب الكاميرا
⑤ فهرس تحميل العدسات
⑥ العدسات – تحميل جانبي
⑦ مأخذ الترايبود
⑧ حفرة تثبيت البراغي ل (SIGMA SA-L)
⑨ مفتاح هيكس ل
⑩ براغي التثبيت ل (SIGMA SA-L) (قطع الغيار الموردة)
⑪ مفك براغي (SIGMA SA-L)

- محول التحميل في الشكل 1 هو نوع SIGMA SA-L. يختلف موضع رافعة انفصال العدسة في نوع CANON EF-L.

التوافق

يحتوي كل نموذج على حامل عدسة مخصص للتحويل.

SIGMA SA-L	عدسات تحميل SIGMA SA
CANON EF-L	عدسات تحميل SIGMA EF

يرجى الرجوع إلى [جدول **A**] للحصول على قائمة عدسات Sigma المتوافقة.

- العدسات المتوافقة مذكورة في [جدول **A**] اعتبارًا من أبريل 2019 كذلك يرجى زيارة موقعنا على شبكة الإنترنت للحصول على أحدث المعلومات.
  عنوان موقع الويب : **/http://www.sigma-global.com**
- العدسات التي تحمل العلامة "**DG**" في [جدول **A**] هي لكاميرات استشعار الصورة بالحجم الكامل. العدسات التي تحمل علامة "**DC**" مخصصة للكاميرات المزودة بمستشعر للصور بتنسيق APS-C.
- بصرف النظر عن العدسات المتوافقة في القائمة ، فإن التشغيل الدقيق غير مضمون.
- محول التحميل Mount MC-21 غير متوافق مع المحولات عن بعد.

المرفق

يرجى الرجوع إلى دليل تعليمات كاميرتك.

حال و بعد تشغيل زر تشغيل الكاميرا ، سيضيء مصباح LED في محول التحميل MC-21 لمدة 3 ثوانٍ تقريبًا. يسهّل مصباح LED التعرف على ما إذا كانت العدسة المرفقة متوافقة أم لا وكذلك ما إذا كان يجب تحديث بيانات التحكم الخاصة بمحول التحميل.

الضوء الأخضر	العدسة متوافقة.
الضوء البرتقالي	العدسة متوافقة ولكن تحتاج إلى تحديث البرامج الثابتة للعدسة باستخدام SIGMA USB DOCK .
عدم وجود ضوء	العدسة غير متوافقة

- قد يحتاج البرنامج الثابت للكاميرا إلى تحديث تبعًا لجسم الكاميرا. للحصول على معلومات مفصلة حول تحديث الكاميرا والبرامج الثابتة للعدسة ، يرجى زيارة موقعنا على الإنترنت : **/http://www.sigma-global.com**

التركيز

الضبط التلقائي للصورة

لتشغيل الضبط التلقائي للصورة ، اضبط المفتاح وضع التركيز على العدسة على "AF" وقم بتثبيت وضع التركيز على الكاميرا إلى AF.

- بعض الكاميرات غير متوافقة مع AF-C.
- يمكن للعدسات التي تحتوي على ○ في العمود [**AF★**] ضبط التركيز فيها عن طريق تدوير حلقة التركيز بعد ضبط AF على نقطة التركيز.
- اعتمادًا على الكاميرا ، قد لا يكون من الممكن استخدام "وظيفة MF وقتا كاملا" (**MO**: تعليق يدوي) للحصول على معلومات تفصيلية عن "و ظيفة MF وقتا كاملا" ، يرجى الرجوع إلى دليل التعليمات الخاص بعدستك.
- في بعض الكاميرات ، لا يعمل زر AF.

التركيز اليدوي

لضبط التركيز اليدوي ، اضبط مفتاح وضع التركيز على العدسة على "MF" أو اضبط وضع تركيز الكاميرا على MF.

تحقيق الاستقرار

لا يمكن استخدام التثبيت البصري (OS) ونظام التثبيت داخل الجسم في نفس الوقت. من الضروري إيقاف تشغيل إحدى وظائف التثبيت.

مأخذ الترايبود

محول التحميل مجهز بمقبس ثلاثي القوائم. من الممكن فصل مقبس ثلاثي القوائم مع المفتاح السداسي ، المزود (الشكل 2) .

- من السهل أن تفقد المسامير المحذوفة ، لذا يرجى التأكد من الاحتفاظ بها جميعًا.
- تأكد من استخدام المفتاح السداسي المرفق لإرفاق الجهاز. هناك خطر من احتمال تلف محول التحميل باستخدام أدوات أخرى قد تشد بشكل مفرط.

تثبيت مسمار (SIGMA SA-L)

باستخدام المسمار المرفق ، من الممكن تركيب MC-21 على كاميرات SIGMAالتي تحتوي على تحميل L -فإنه سيتم إيقاف التذبذب الطفيف وتحسين استقرار الكاميرا والعدسة باستخدام مفك البراغي (المزود) ، يرجى إصلاح محول التثبيت باستخدام البرغي (المرفق) (شكل 3)

- عند التعامل مع البرغي ، احرص على تجنب إسقاطه في جسم الكاميرا.

الاحتياطات

يحتوي محول التحميل MC-21 على بناء مقاوم للغبار والرذاذ. على الرغم من أن هذا المنتج يمكن استخدامه تحت المطر الخفيف ، إلا أنه يختلف عن كونه مقاومًا للماء. يتطلب اهتماما إضافيا عند استخدامه بجانب الماء. عندما تتضرر الآلية الداخلية للمنتج بسبب الماء ، قد لا يكون من الممكن إصلاحه.

المواصفات

الإبعاد (القطر × الطول)	69.6 × 24mm	الوزن	145 غرام

المواصفات خاص بمحول تحميل سيجما (Sigma) MC-21 SA-L

ENGLISH
Disposal of Electric and Electronic Equipment in Private Households
Disposal of used Electrical & Electronic Equipment (Applicable in the European Union and other European countries with separate collection systems)
This symbol indicates that this product shall not be treated as household waste. Instead it shall be collected separately for the recycling of electrical and electronic equipment. If the new products are purchased, this product might be handed over to the distributor or the collection system of waste electrical and electronic equipment eventually. By ensuring this product is disposed of correctly, you will help prevent potential negative consequences for the environment and human health, which could otherwise be caused by inappropriate waste handling of this product or components of this product. If this product is disposed illegally, it might cause a possibility of penalties. For more detailed information about recycling of this product, please contact your local city office, your household waste disposal service or the shop where you have purchased the product.

DEUTSCH
Entsorgung von Elektro- und Elektronikgeräten aus privaten Haushalten
Entsorgung von Elektro- und Elektronikgeräten (Anzuwenden in der Europäischen Union und anderen europäischen Ländern mit entsprechend geregeltem Abfall-Sammelsystem)
SIGMA unterstützt den Umweltschutz. Diese Produkt und die enthaltenen Zubehörteile erfüllen die Anforderungen der WEEE-Richtlinie. Bitte bewahren Sie diese Information auf. Dieses Symbol weist auf die getrennte Rücknahme elektrischer und elektronischer Geräte in EU-Ländern hin. Bitte werfen Sie das Gerät nicht in den Hausmüll. Informieren Sie sich über das in Ihrem Land gültige Rücknahmesystem und nutzen Sie dieses zur Entsorgung. Batterien und Akkus sollten separat entsorgt werden.

FRANÇAIS
Elimination des Déchets d'Equipements Electriques et Electroniques ménagers
(Applicable dans l'Union Européenne selon les dispositions particulières de chaque Etat membre)
Ce symbole inscrit sur le produit ou sur l'emballage, le mode d'emploi et la carte de garantie indique que le produit ne doit pas être éliminé avec les autres déchets ménagers. Il doit être remis à un point de collecte agréé des Déchets d'Equipements Electrique et Electroniques en fin de vie. En cas d'achat d'un produit neuf de remplacement, il peut être laissé au point de vente ou remis à un point de collecte agréé. En vous assurant que ce produit sera éliminé correctement, vous aiderez à lutter contre l'impact négatif pour l'environnement et la santé humaine qui résulterait d'un mode d'élimination inapproprié. Le non respect de ces dispositions peut entraîner une amende.

NEDERLANDS
Inzamelen van electronische apparatuur voor huishoudelijk gebruik
Inzamelen van electronische apparatuur (van de toepassing in de EU en andere Europese landen met een gescheiden afval systeem).
Dit symbool geeft aan dat dit product niet als huishoudelijk afval mag worden behandeld. Inplaats hier van zal het apart worden verzameld voor hergebruik van electrische- en electronische apparatuur. De producten die aan het einde van hun levensduur zijn dient u in te leveren bij de leverancier of bij het afval inzamelstation voor elektrische apparatuur. Indien u dit product op de juiste- / voorgeschreven wijze weggooit help u hiermee het milieu te sparen en voorkomt u dat schadelijke stoffen van dit product, of van de gebruikte onderdelen, de gezondheid van mens en dier kunnen schaden. Wanneer dit product illegaal wordt gedumpt kunnen boetes worden gegeven. Voor meer informatie voor hergebruiken van dit product kunt u contact opnemen met uw locale afval scheidingsstation of bij de winkel waar u het apparaat gekocht heeft.

ESPAÑOL
Disposición de equipamiento eléctrico y electrónico en casa privadas.
Disposición de uso de equipamiento ecléctico y electrónico (Aplicable en la Unión Europea y otros países con sistemas de recolección separados)
Este símbolo indica que este producto no debe ser tratado como otros residuos de uso general. Los equipos eléctricos y electrónicos deben reciclarse por separado y de manera correcta. Puede existir la posibilidad de devolver sus productos a su distribuidor habitual cuando adquiera un nuevo producto que sea de tipo equivalente o realice las mismas funciones, o depositarlos en los puntos de recogida municipales. Depositando este producto correctamente, UD ayuda al tratamiento adecuado de los productos reciclables y previene los efectos potencialmente negativos para el medioambiente y la salud, que podrían verse afectada por un incorrecto reciclado del producto. Si este producto es depositado de forma ilegal puede ser causa de penalización. Para más información sobre reciclar este producto, por favor contacte con el ayuntamiento de su ciudad, el servicio de basuras o la tienda donde compro su producto.

ITALIANO
Smaltimento domestico dei rifiuti elettrici ed elettronici
Smaltimento dei rifiuti elettrici ed elettronici (Per gli Stati UE e dell'Europa con raccolta differenziata dei rifiuti)
Il simbolo indica che questo prodotto non deve essere considerato un normale rifiuto domestico. Perciò deve essere raccolto separatamente ,in modo da permettere il riciclo dei suoi componenti elettrici ed elettronici. Quando si sostituisce con un nuovo prodotto, deve essere consegnato al distributore o al centro di raccolta per lo smaltimento dei rifiuti elettrici ed elettronici. Assicuratevi che il prodotto sia smaltito correttamente, aiuterete a prevenire negative conseguenze per l'ambiente e per la salute umana, che potrebbero essere causate dal suo inappropriato smaltimento. Se questo prodotto è smaltito contrariamente a quanto prescrive la legge, si può andare incontro a sanzioni.

SVENSKA
Hantering av elektriskt och elektroniskt hushållsavfall
Hantering av förbrukad elektrisk och elektronisk utrustning, gällande EU och övriga europeiska länder med separata uppsamlingssystem.
Denna symbol betyder att denna produkt ej skall hanteras som vanligt hushållsavfall. Istället skall den lämna till närmaste återvinningsstation. Genom att lämna in denna produkt på korrekt sätt, hjälper du till att förhindra skador på människa och miljö, som annars kunnat uppstå vid normal sophantering. Om din utrustning har lätt urtagbara batterier eller accumulatorer, var vänlig lämna in dem enligt lokala föreskrifter. Återvinning hjälper till att spara våra naturtillgångar. För mer detaljerad information om återvinning av denna produkt, vänd Dig till ortens miljökontor eller till din handlare.

DANSK
Bortskaffelse af elektrisk/elektronisk udstyr i private husholdninger
Bortskaffelse af kasseret elektrisk & elektronisk udstyr (Gældende for lande indenfor EU og andre europæiske lande med separat indsamlingsordning).
Dette symbol betyder, at udstyret ikke bør behandles som almindeligt husholdningsaffald. I stedet skal det afleveres på et godkendt indsamlingssted for behandling og genanvendelse af elektronisk udstyr. Ved at bortskaffe dette produkt på korrekt måde, sikrer du at affaldet behandles korrekt og genbruges i størst muligt omfang. Herved forhindres en evt. negativ miljømæssig og sundhedsmæssig effekt der kunne opstå ved forkert behandling af affaldet. Hvis udstyret indeholder batterier eller akkumulatorer der nemt kan tages ud, bør disse behandles separat i henhold til de lokale regler. Genbrug af materialer hjælper med at bevare de naturlige ressourcer. Hvis du ønsker mere detaljerede oplysninger om genbrug af dette produkt, kan du kontakte de lokale myndigheder, den lokale renovationsvirksomhed eller den forretning hvor du har købt produktet.

PORTUGUÊS
Eliminação doméstica dos equipamentos eléctricos e electrónicos
Eliminação de equipamento eléctrico e electrónico usado (aplicável na União Europeia e noutros países da Europa com sistemas de recolha de lixo separados)
O símbolo acima indica que o produto não deve ser tratado como lixo doméstico. Em vez disso, deve ser separado para reciclagem de equipamento eléctrico e electrónico. Se adquirir novos produtos, esta câmara deve ser entregue ao distribuidor ou a um sistema especializado de recolha de lixo. Assegurando a correcta eliminação destes equipamentos, ajudará a prevenir consequências negativas para o ambiente e para a saúde humana causadas por uma inapropriada manipulação dos componentes deste produto. Se a eliminação for feita de forma ilegal, poderá dar lugar a eventuais penalizações. Para informação mais detalhada acerca da reciclagem deste produto, contacte os serviços camarários ou a loja onde adquiriu o mesmo.